# DS-360・DS-361シリーズ／SERIES

**DS-360**

| 傾斜状態<br>Inclined condition | 正常状態<br>Regular condition | 傾斜状態<br>Inclinedcondition |
|---|---|---|
| | | 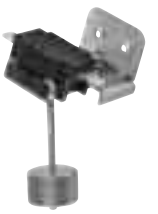 |

**DS-361**

| 正常状態<br>Regular condition |
|---|
| |

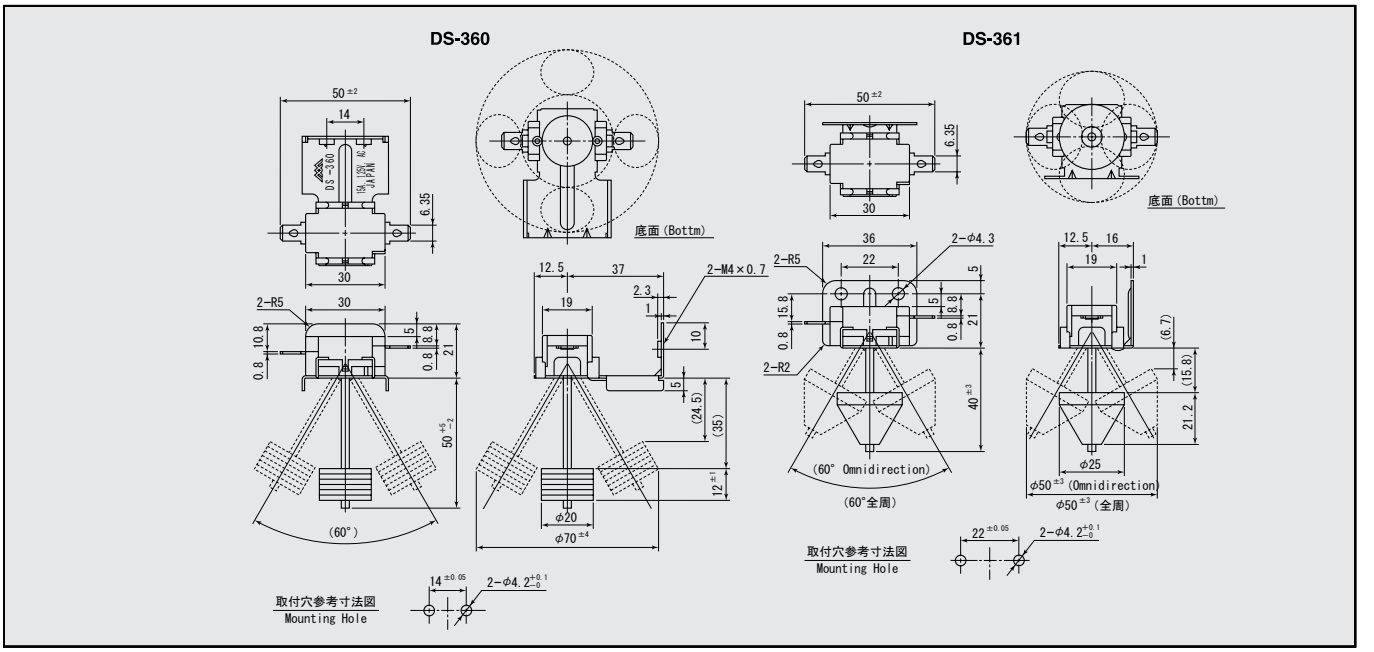


DS-360, 361振り子式転倒スイッチのご紹介

●スイッチを装着した製品の傾斜や転倒を検出し、ON-OFFの切り替えを行う振り子式のスイッチです。

●振り子式採用により傾斜及び転倒の検出は、360度可能です。

●ON, OFFの領域は、傾斜角度0～25度(ONを保持)、25～50度(OFFに切り替え)、但しOFFよりONへの復帰の傾斜角度は10～45度。

●使用用途としまして、暖房器具、電熱器具、自動販売機、ゲーム機器等のスイッチとしてお使いいただけます。

●接続端子は、ファストンタブ#250シリーズ（ハンダ端子共用）となっております。

●DS-360, 361には、取付タップ付とタップ無しがあります。ご注文の際は、取付タップ無しの場合型名の末尾に -A01を付し、取付タップ付の場合型名の末尾に-A02を付して下さい。尚、DS-360-A01は受注生産品です。

INTRODUCTION OF DS-360, 361 SWING SENSOR PENDULUM SWITCHES

●This switch adopting "Pendulum Swing System" detects the inclination and the fall of equipments and control it's Switch ON and OFF.

●With this system the detection of the inclination and fall of the equipments is possible to the angle of 360 degree.

●Range of ON, OFF : Angle form 0～25 degree Switch keeps ON
25～50 degree Switch OFF

PS : Angle returning from Switch OFF to ON is 10～45 degree.

●This switch can be used for various purposes such as switch rfoHeater. Vending machine, Amusement machine, etc.

●Tab Terminal #250 Series (Common use with Solder Termminal).

| 品　番<br>PARTS NO. | 回　路<br>CIRCUIT | スイッチ特性<br>SWITCHING FUNCTION | 電流容量<br>RATING | 絶縁抵抗<br>INSULATION RESISTANCE | 絶縁耐圧<br>VOLTAGE BREAKDOWN | 接触抵抗<br>CONTACT RESISTANCE |
|---|---|---|---|---|---|---|
| DS-360<br>DS-361 | SPST | ON-(OFF) | 15A.125V.AC | DC.500V<br>100MΩ以上（MIN) | AC.1000V<br>1分間(Minute) | 20mΩ以下<br>(MAX) |